Ente Nazionale per l'Aviazione Civile

AEROPORTO CIVILE DI LAMEZIA TERME (CZ)

LOTTO L1 - Sviluppo aerostazione passeggeri
CUP: H84G22000030009
LOTTO L2 - Interventi per la security e la digitalizzazione
CUP: H86I22000390002
LOTTO L6 - Potenziamento delle reti di sottoservizi e impianti tecnologici
CUP: H84G22000060009

PROGETTO ESECUTIVO

LOTTO L1

IMPIANTI ELETTRICI E SPECIALI - STATO DI PROGETTO
Avancorpo - Schemi quadri elettrici

GRUPPO DI PROGETTAZIONE Raggruppamento Temporaneo di Professionisti	TECHNITAL	ETS Engineering and Technical Services S.p.A.
	Direttore Tecnico e Responsabile integrazione prestazioni specialistiche: ing. Filippo Busola Geologia: dott. Emanuele Fresia Progettazione idraulica: ing. Alessandro Cacciatori Project Manager: ing. Emanuela Perina CSP: arch. Elisabeth Foroni	Direttore Tecnico: ing. Giambattista Parietti Progettazione Specialistica Impianti: ing. Marco Bergami p.i. Daniele Togni ing. Enrico Facchinetti
AERTEC	VALLE 3.0	incide
Direttore tecnico: ing. Aeronautico Carlos Berenguer López Responsabile sistemi di trasporto: ing. Pedro Tena Calderón	Direttore tecnico: arch. Emanuela Valle Progettazione architettonica: arch. Maria Camilla Valle arch. Leonardo Giovannozzi	Direttore tecnico e progettazione strutturale: ing. Gianluca Vallerini Coordinatore progettazione strutture: ing. Matteo Pagnozzi

CODICE ELABORATO								REVISIONE		
Fase	Lotto	Ambito	Disciplina	Tipo	Numero	Rev	Scala	Id.	Data	Descrizione
E	L1	04	ELE	SH	01	A		A	FEBBRAIO 2025	EMISSIONE
								B		
								C		
								E		
NOME FILE: AI015P-E-L1-04-ELE-SH-01-A								REDAZIONE:	R. Milesi	ETS

Visto del Committente: **Società Aeroportuale Calabrese S.p.A.**		
INTERVENTO FACENTE PARTE DEL Contratto Istituzionale di Sviluppo "CIS VOLARE"	IL RESPONSABILE DEL PROCEDIMENTO: ing. Ferdinando Saracco	IL POST HOLDER DI AREA: OPERATIONAL SERVICES MANAGER: Emilio Parrilla PASSENGER EXPERIENCE MANAGER: Sabrina Mileto PH PROGETTAZIONE: Ferdinando Saracco
Approvazione **ENAC:**		

NUMERO FOGLIO	NOME QUADRO	TITOLO
01	-	COPERTINA
02	-	ELENCO FOGLI E REVISIONI
03	-	LEGENDA SIMBOLI
04	-	TABELLE DI POSA DEI CONDUTTORI
05	QUADRO ELETTRICO LOCALI ENTI DI STATO AVANCORPO (QAV.EDS)	CARATTERISTICHE DEL QUADRO
06	QUADRO ELETTRICO LOCALI ENTI DI STATO AVANCORPO (QAV.EDS)	VISTA FRONTE QUADRO
07	QUADRO ELETTRICO LOCALI ENTI DI STATO AVANCORPO (QAV.EDS)	SCHEMA UNIFILARE DI POTENZA
08	QUADRO ELETTRICO LOCALI ENTI DI STATO AVANCORPO (QAV.EDS)	SCHEMA UNIFILARE DI POTENZA
09	QUADRO ELETTRICO LOCALI ENTI DI STATO AVANCORPO (QAV.EDS)	SCHEMA UNIFILARE DI POTENZA
10	QUADRO ELETTRICO LOCALI ENTI DI STATO AVANCORPO (QAV.EDS)	SCHEMA UNIFILARE DI POTENZA
11	QUADRO ELETTRICO LOCALI ENTI DI STATO AVANCORPO (QAV.EDS)	SCHEMA UNIFILARE DI POTENZA
12	QUADRO ELETTRICO CORPO BAGNI ENTI DI STATO (QWC.EDS)	CARATTERISTICHE DEL QUADRO
13	QUADRO ELETTRICO CORPO BAGNI ENTI DI STATO (QWC.EDS)	VISTA FRONTE QUADRO
14	QUADRO ELETTRICO CORPO BAGNI ENTI DI STATO (QWC.EDS)	SCHEMA UNIFILARE DI POTENZA
15	QUADRO ELETTRICO CORPO BAGNI ENTI DI STATO (QWC.EDS)	SCHEMA UNIFILARE DI POTENZA
16	QUADRO ELETTRICO CORPO BAGNI ENTI DI STATO (QWC.EDS)	SCHEMA UNIFILARE DI POTENZA
17	QUADRO ELETTRICO TIPOLOGICO LOCALE DI SERVIZIO AVANCORPO (QE.LS)	CARATTERISTICHE DEL QUADRO
18	QUADRO ELETTRICO TIPOLOGICO LOCALE DI SERVIZIO AVANCORPO (QE.LS)	VISTA FRONTE QUADRO
19	QUADRO ELETTRICO TIPOLOGICO LOCALE DI SERVIZIO AVANCORPO (QE.LS)	SCHEMA UNIFILARE DI POTENZA

CODICE NORMATIVO	SEGNO GRAFICO	DESCRIZIONE
07-02-01		Contatto di chiusura
07-02-03		Contatto di apertura
07-02-04		Contatto di scambio con interruzione momentanea
07-05-01 07-05-02		Contatto di chiusura ritardato alla chiusura
07-05-03 07-05-04		Contatto di apertura ritardato alla chiusura
07-07-01		Contatto di chiusura con comando manuale, segno generale
07-07-02		Contatto di chiusura, con comando a pulsante (a ritorno automatico)
07-07-04		Contatto di chiusura, con comando rotativo (senza ritorno automatico)
07-11-05		Commutatore a 2 vie e 3 posizioni con posizione centrale di apertura
07-08-01		Contatto di posizione di chiusura (fine corsa)
07-08-02		Contatto di posizione di apertura (fine corsa)
07-09-01	t°	Contatto di chiusura sensibile alla temperatura
07-09-02	t°	Contatto di apertura sensibile alla temperatura
07-09-03		Contatto di chiusura di relè termico
07-09-10		Contatto di apertura di relè termico
07-13-02		Contattore (contatto di chiusura)
07-13-06		Sezionatore
07-13-08		Interruttore di manovra-sezionatore
07-13-101		Interruttore di potenza ad apertura automatica
07-13-103	I_d	Interruttore di potenza ad apertura automatica, funzionante per corrente differenziale

CODICE NORMATIVO	SEGNO GRAFICO	DESCRIZIONE
07-13-104		Interruttore di potenza ad apertura automatica, magnetotermico
07-13-106	Id	Interruttore di potenza ad apertura automatica, funzionante per corrente magnetotermica differenziale
07-15-01		Bobina di comando, segno generale
07-15-08		Bobina di comando di un relè con ritardo all'attrazione
07-15-19		Bobina di comando di un relè a rimanenza (passo-passo)
07-15-21		Dispositivo di comando di un relè termico
07-17-01	U=0	Relè a mancanza di tensione
07-21-01		Fusibile (segno generale)
07-21-08		Sezionatore con fusibile incorporato
07-21-09		Interruttore di manovra-sezionatore con fusibile incorporato
07-22-03		Scaricatore
04-02-01		Condensatore (segno generale)
		Trasformatore monofase di sicurezza a due avvolgimenti
06-10-01		Trasformatore monofase a due avvolgimenti con schermo
		Commutatore CV=voltmetrico - CA=amperometrico

CODICE NORMATIVO	SEGNO GRAFICO	DESCRIZIONE
06-09-10		Trasformatore di corrente Trasformatore di impulsi
08-01-01		Strumento indicatore analogico V=voltmetro - A=amperometro
08-01-02		Strumento indicatore digitale V=voltmetro - A=amperometro
08-01-03		Strumento integratore Wh=Contatore di energia elettrica h=Conta ore
08-08-01		Orologio (e orologio secondario) segno generale
08-08-03		Orologio con contatto
08-10-01		Lampada di segnalazione RD=rosso - YE=giallo GN=verde - BU=blu - WH=bianco
11-14-12		Pulsante ad accesso protetto (con coperchio di vetro, ecc.)
06-14-06		Convertitore reversibile alternata - continua
06-15-02		Batteria di accumulatore o di pile
		Conduttore di fase
11-11-01		Conduttore di neutro
11-11-02		Conduttore di protezione
11-11-06		Conduttura trifase e conduttore di neutro
11-11-08		Conduttura monofase
11-11-09		Conduttura trifase
02-15-01		Terra
		Terminale o morsetto
		Connessione tra conduttori
		Connessione schermatura cavo al conduttore euipotenziale PE
		Blocco porta
		Blocco chiave

TIPOLOGIA DEI CAVI

CAVI BASSA TENSIONE

SIGLA	DESCRIZIONE
FS17	Cavo unipolare flessibile, conforme ai requisiti previsti dalla Normativa Europea Regolamento UE 305/2011 - Prodotti da Costruzione CPR, classe Cca-s3,d1,a3, di rame ricotto isolato con materiale isolante in PVC di qualità S17, norme di riferimento CEI EN 50525, CEI 20-14, tensione nominale 450/750 V
FG17	Cavo unipolare flessibile, conforme ai requisiti previsti dalla Normativa Europea Regolamento UE 305/2011 - Prodotti da Costruzione CPR, classe CPR Cca-s1b,d1,a1, di rame ricotto isolato con materiale isolante in PVC di qualità G17, norme di riferimento CEI EN 50525, CEI 20-38, tensione nominale 450/750 V
FG16(O)R16	Cavo unipolare o multipolare flessibile, conforme ai requisiti previsti dalla Normativa Europea Regolamento UE 305/2011 - Prodotti da Costruzione CPR, classe Cca-s3, d1, a3, di rame ricotto isolato con materiale isolante in gomma HEPR ad alto modulo di qualità G16, guaina in PVC di qualità R16, rivestimento interno riempitivo di materiale non igroscopico, norme di riferimento CEI 20-13, tensione nominale 0,6/1 kV
FG16(O)M16	Cavo unipolare o multipolare flessibile, conforme ai requisiti previsti dalla Normativa Europea Regolamento UE 305/2011 - Prodotti da Costruzione CPR, classe Cca-s1b, d1, a1, di rame ricotto isolato con materiale isolante in gomma HEPR ad alto modulo di qualità G16, guaina termoplastica di qualità M16, rivestimento interno riempitivo di materiale non igroscopico, norme di riferimento CEI 20-13, CEI 20-38, tensione nominale 0,6/1 kV
FG18(O)M16	Cavo unipolare o multipolare flessibile, conforme ai requisiti previsti dalla Normativa Europea Regolamento UE 305/2011 - Prodotti da Costruzione CPR, classe B2ca-s1a, d1, a1, di rame ricotto isolato con materiale isolante in gomma HEPR ad alto modulo di qualità G18, guaina termoplastica di qualità M16, rivestimento interno riempitivo di materiale non igroscopico, norme di riferimento CEI 20-13, CEI 20-38, tensione nominale 0,6/1 kV
FTG18(O)M16	Cavo unipolare o multipolare flessibile, conforme ai requisiti previsti dalla Normativa Europea Regolamento UE 305/2011 - Prodotti da Costruzione CPR, classe B2ca-s1a, d1, a1, di rame ricotto isolato con materiale isolante in gomma HEPR ad alto modulo di qualità G18, guaina termoplastica di qualità M16, rivestimento interno riempitivo di materiale non igroscopico, resistente al fuoco CEI 20-45, tensione nominale 0,6/1 kV

CAVI MEDIA TENSIONE

SIGLA	DESCRIZIONE
RG16H1(O)R12	Cavo unipolare o multipolare flessibile, conforme ai requisiti previsti dalla Normativa Europea Regolamento UE 305/2011 - Prodotti da Costruzione CPR, classe Eca, di rame ricotto isolato con materiale isolante in gomma HEPR ad alto modulo di qualità G16, guaina in PVC di qualità R12, schermo costituito a fili di rame rosso, rivestimento interno riempitivo di materiale non igroscopico, norme di riferimento CEI 20-13, tensione nominale da 1,8/3kV a 18/30kV
RG26H1(O)M16	Cavo unipolare o multipolare flessibile, conforme ai requisiti previsti dalla Normativa Europea Regolamento UE 305/2011 - Prodotti da Costruzione CPR, classe Cca-s1b, d1, a1, di rame ricotto isolato con materiale isolante in gomma HEPR ad alto modulo di qualità G26, guaina in PVC di qualità M16, schermo costituito a fili di rame rosso, rivestimento interno riempitivo di materiale non igroscopico, norme di riferimento CEI 20-13, tensione nominale 12/20kV e 18/30kV

Ente nazionale per l'aviazione civile
AREOPORTO CIVILE DI LAMEZIA TERME (CZ)

Progetto Esecutivo

QUADRO

TITOLO
LEGENDA SIMBOLI

FOGLIO 03 | SEGUE 04 | TOT. FOGLI 19

TABELLE DI POSA DEI CONDUTTORI SECONDO LA NORMA CEI-UNEL 35024/1

CAVI UNIPOLARI			18 - Cavi unipolari su isolatori		71 - Cavi unipolari senza guaina posati con elementi scanalati		17 - Cavi multipolari sospesi a od incorporati in fili o corde di supporto
	1 - Cavi unipolari senza guaina in tubi protettivi circolari posati entro muri termicamente isolati		21 - Cavi unipolari con guaina in cavità di strutture		72 - Cavi unipolari senza guaina posati in canali provvisti di elementi di separazione		21 - Cavi multipolari in cavità di strutture
	3 - Cavi unipolari senza guaina in tubi protettivi circolari posati su pareti		22 - Cavi unipolari senza guaina in tubi protettivi circolari posati in cavità di strutture		73 - Cavi unipolari senza guaina in tubi protettivi in stipiti di porte		22A - Cavi multipolari in tubi protettivi circolari posati in cavità di strutture
	3 - Cavi unipolari senza guaina in tubi protettivi circolari distanziati da pareti		22A - Cavi unipolari con guaina in tubi protettivi circolari posati in cavità di strutture		73 - Cavi unipolari con guaina posati in stipiti di porte		24A - Cavi multipolari in tubi protettivi non circolari annegati nella muratura
	4 - Cavi unipolari senza guaina in tubi protettivi non circolari posati su pareti		23 - Cavi unipolari senza guaina in tubi protettivi non circolari posati in cavità di strutture		74 - Cavi unipolari senza guaina in tubi protettivi in stipiti di finestre		25 - Cavi multipolari posati in controsoffitti
	5 - Cavi unipolari senza guaina in tubi protettivi annegati nella muratura		24 - Cavi unipolari senza guaina in tubi protettivi non circolari annegati nella muratura		74 - Cavi unipolari con guaina posati in stipiti di finestre		25 - Cavi multipolari posati in pavimenti sopraelevati
	11 - Cavi unipolari con guaina, con o senza armatura, posati su pareti		24A - Cavi unipolari con guaina in tubi protettivi non circolari annegati nella muratura	**CAVI MULTIPOLARI**			31 - Cavi multipolari in canali posati su parete con percorso orizzontale
	11 - Cavi unipolari con guaina, con o senza armatura, distanziati da pareti		25 - Cavi unipolari con guaina posati in controsoffitti		2 - cavi multipolari in tubi protettivi circolari posati entro muri termicamente isolati		32 - Cavi multipolari con guaina in canali posati su parete con percorso verticale
	12 - Cavi unipolari con guaina, con o senza armatura, su passerelle non perforate		25 - Cavi unipolari con guaina posati in pavimenti sopraelevati		3A - Cavi multipolari in tubi protettivi circolari posati su pareti		33A - Cavi multipolari posati in canali incassati nel pavimento
	13 - Cavi unipolari con guaina, con o senza armatura, su passerelle perforate		31 - Cavi unipolari senza guaina o unipolari con guaina in canali posati su parete con percorso orizzontale		3A - Cavi multipolari in tubi protettivi circolari distanziati da pareti		34A - Cavi multipolari in canali sospesi
	14 - Cavi unipolari con guaina, con o senza armatura, su mensole (cavi ravvicinati)		32 - Cavi unipolari senza guaina o unipolari con guaina in canali posati su parete con percorso verticale		4A - Cavi multipolari in tubi protettivi non circolari posati su pareti		43 - Cavi multipolari posati in cunicoli aperti o ventilati con percorso verticale o orizzontale
	14 - Cavi unipolari con guaina, con o senza armatura, su mensole (cavi distanziati su piano orizzontale)		33 - Cavi unipolari senza guaina posati in canali incassati nel pavimento		5A - cavi multipolari in tubi protettivi annegati nella muratura		51 - Cavi multipolari posati direttamente entro pareti termicamente isolate
	14 - Cavi unipolari con guaina, con o senza armatura, su mensole (cavi distanziati su piano verticale)		34 - Cavi unipolari senza guaina in canali sospesi		11 - Cavi multipolari, con o senza armatura, posati su pareti		52 - Cavi multipolari posati direttamente nella muratura senza protezione meccanica addizionale
	15 - Cavi unipolari con guaina, con o senza armatura, fissati da collari (cavi ravvicinati)		34A - Cavi unipolari con guaina in canali sospesi		11 - Cavi multipolari, con o senza armatura, distanziati da pareti		53 - Cavi multipolari posati nella muratura con protezione meccanica addizionale
	15 - Cavi unipolari con guaina, con o senza armatura, fissati da collari (cavi distanziati su piano orizzontale)		41 - Cavi unipolari senza guaina in tubi protettivi circolari posati entro cunicoli chiusi, con percorso orizzontale o verticale		11A - Cavi multipolari, con o senza armatura, fissati su soffitti		73 - Cavi multipolari in stipiti di porte
	15 - Cavi unipolari con guaina, con o senza armatura, fissati da collari (cavi distanziati su piano verticale)		42 - Cavi unipolari senza guaina in tubi protettivi circolari posati entro cunicoli ventilati incassati nel pavimento		12 - Cavi multipolari, con o senza armatura, su passerelle non perforate		74 - Cavi multipolari posati in stipiti di finestre
	16 - Cavi unipolari con guaina, con o senza armatura, su passerelle a traversini (cavi ravvicinati)		43 - Cavi unipolari con guaina posati in cunicoli aperti o ventilati con percorso verticale o orizzontale		13 - Cavi multipolari, con o senza armatura, su passerelle perforate	**TABELLE DI POSA DEI CONDUTTORI SECONDO LA NORMA CEI-UNEL 35026**	
	16 - Cavi unipolari con guaina, con o senza armatura, su passerelle a traversini (cavi distanziati su piano orizzontale)		51 - Cavi unipolari con guaina posati direttamente entro pareti termicamente isolate		14 - Cavi multipolari, con o senza armatura, su mensole		Cavi unipolari con guaina in tubi protettivi interrati (un cavo per tubo)
	16 - Cavi unipolari con guaina, con o senza armatura, su passerelle a traversini (cavi distanziati su piano verticale)		52 - Cavi unipolari con guaina posati direttamente nella muratura senza protezione meccanica addizionale		15 - Cavi multipolari, con o senza armatura, fissati da collari		61 - Cavi unipolari con guaina in tubi protettivi interrati
	17 - Cavi unipolari con guaina sospesi a, od incorporati, in fili o corde di supporto		53 - Cavi unipolari con guaina posati nella muratura con protezione meccanica addizionale		16 - Cavi multipolari, con o senza armatura, su passerelle a traversini		61 - Cavi multipolari in tubi protettivi interrati

Ente nazionale per l'aviazione civile
AREOPORTO CIVILE DI LAMEZIA TERME (CZ)

Progetto Esecutivo

QUADRO

TITOLO
TABELLE DI POSA DEI CONDUTTORI

FOGLIO 04 | SEGUE 05
TOT. FOGLI 19

QUADRO ELETTRICO LOCALI ENTI DI STATO AVANCORPO (QAV.EDS)

CARATTERISTICHE

Materiale		**Lamiera**
Verniciatura esterna		**RAL9003**
Classe d'isolamento		**I**
Sistema di distribuzione		**TN-S**
Tensione nominale		**400** V
Frequenza nominale		**50/60** Hz
Corrente nominale		A
Corrente di corto-circuito presunta		**<6** kA
Corrente di corto-circuito di dimensionamento		**6** kA
Tensione circuiti ausiliari		**230ac** V
Portata Sbarre		A
Grado di protezione	*Interno*	**IP20**
	Esterno	**IP43**
Dimensioni	*Altezza*	**1830** mm
	Larghezza	**595** mm
	Profondità	**260** mm
Capacità moduli EN 50022		
Forma di segregazione		**1**
Installazione		**A pavimento**
Accessori		

ALIMENTAZIONE

Rete normale	**-**
Rete privilegiata	**Da quadro generale Avancorpo - Sezione Emergenza**
Rete continuità assoluta	**Da quadro generale Avancorpo - Sezione Continuità**
Rete sicurezza	**-**

NOTA BENE

- *I SEGNALI CUMULATIVI DI STATO DEGLI INTERRUTTORI SONO RIPORTATI IN MORSETTIERA INTERNA E PREDISPOSTI PER IL COLLEGAMENTO CON CAVO MULTIPOLARE AL SISTEMA DI TELECONTROLLO ESISTENTE DELL'AVANCORPO*

VISTA FRONTE QUADRO

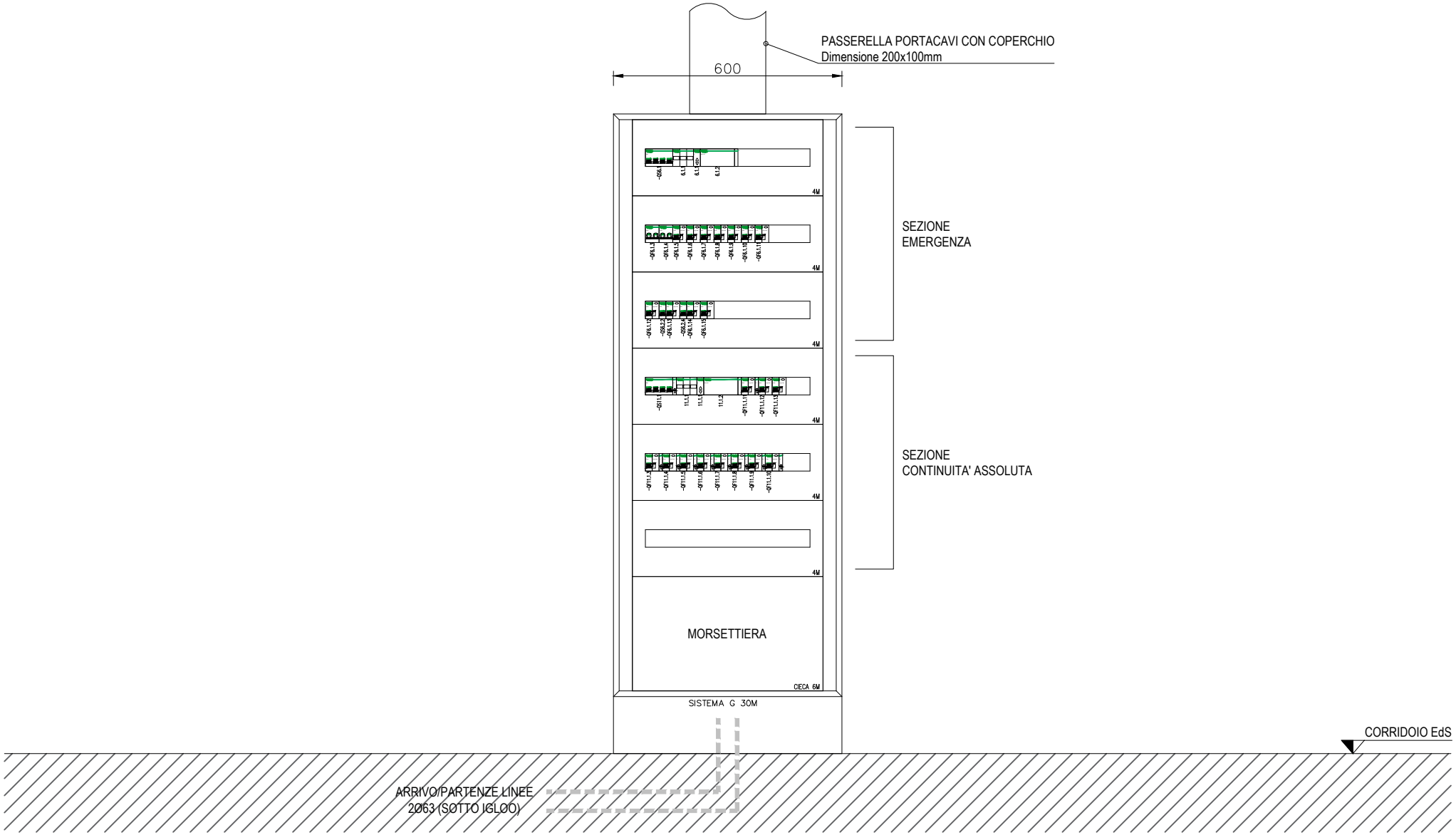

Ente nazionale per l'aviazione civile **AREOPORTO CIVILE DI LAMEZIA TERME (CZ)**	**Progetto Esecutivo**	QUADRO QUADRO ELETTRICO LOCALI ENTI DI STATO AVANCORPO (QAV.EDS)	FOGLIO 06 / SEGUE 07
		TITOLO VISTA FRONTE QUADRO	TOT. FOGLI 19

SEZIONE EMERGENZA

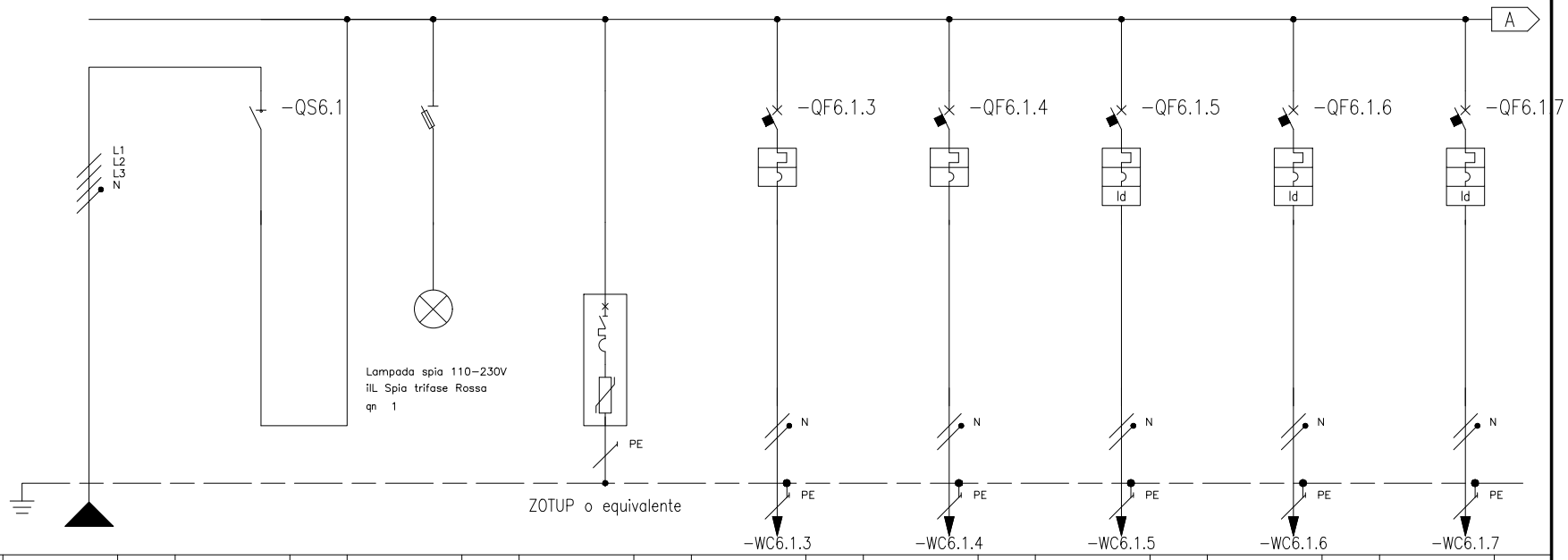

* Selettività
** Filiazione (valore in kA)

NUMERAZIONE MORSETTI																															
NUMERAZIONE CIRCUITO		DISTRIBUZIONE			L1L2L3NPE	1		L1L2L3N	2		L1L2L3NPE	3		L1L2L3NPE	4		L2NPE	5		L1NPE	6		L1NPE	7		L2NPE	8		L3NPE
DESCRIZIONE CIRCUITO			Linea da QAV1_E			Generale sez. emergenza			Spie rete Sezione emergenza			SPD classe II			-QAVEDS.E1 Quadro QE.LS1 Controllo sanitario			-QAVEDS.E2 Quadro QE.LS2 Protocollo infettivi			-QAVEDS.F1 Unità interne CDZ			-QAVEDS.F2 Recuperatore di calore			-QAVEDS.F3 Prese fm di servizio corridoio		
TIPO APPARECCHIO						iSW		STI	3P+N Fus NFC (10,3x38)						iC60 a			iC60 a			iC40 a			iC40 a			iC40 a		
INTERRUTTORE	Icu [kA] / Icn [A]														10			10			6			6			6		
Icu - CEI EN 60947-2	N POLI	In [A]				4		63							2P		20	2P		20	1P+N		10	1P+N		10	1P+N		16
Icn - CEI EN 60898-1	CURVA/SGANCIATORE														C			C			C			C			C		
	Ir [A]	tr [s]													20			20			10			10			16		
	Isd [A]	tsd [s]													200			200			100			100			160		
	Ii [A]																												
	Ig [A]	tg [s]																											
DIFFERENZIALE	TIPO	CLASSE																			Vigi		A	Vigi		A	Vigi		A
	Idn [A]	tdn [ms]																			0,03		Istantaneo	0,03		Istantaneo	0,03		Istantaneo
CONTATTORE	TIPO	CLASSE																											
TELERUTTORE	BOBINA [V]	N. POLI	In [A]																										
TERMICO	TIPO	Irth [A]																											
FUSIBILE	N. POLI	In [A]																											
ALTRE APP.	TIPO	MODELLO																											
CONDUTTURA	TIPO ISOLAMENTO	POSA	EPR		61										EPR		61	EPR		61	EPR		13	EPR		13	EPR		05
	SEZIONE FASE-N-PE/PEN [mmq]		1x10	1x10	1x10										1x10	1x10	1x10	1x10	1x10	1x10	1x1,5	1x1,5	1x1,5	1x1,5	1x1,5	1x1,5	1x4	1x4	1x4
	Ib [A]	Iz [A]	15,6		35,9										6,3		39,8	6,3		39,8	1		18,7	3,1		18,7	5,1		29,4
	Un [V]	P [kW]	400		9,2										230		1,25	230		1,25	230		0,2	230		0,6	230		1
FONDO LINEA	Icc min [kA]	Icc max [kA]	0,38		1,8										0,21		0,5	0,19		0,4	0,14		0,3	0,27		0,6	0,23		0,5
	LUNGHEZZA [m]	dV TOTALE [%]	60		2,9										65		3,6	75		3,7	20		3,1	5		3	20		3,3
NOTE			FG18OM16-0,6/1 kV B2ca-s1a,d1,a1												FG18OM16-0,6/1 kV B2ca-s1a,d1,a1			FG18OM16-0,6/1 kV B2ca-s1a,d1,a1			FG18OM16-0,6/1 kV B2ca-s1a,d1,a1			FG18OM16-0,6/1 kV B2ca-s1a,d1,a1			FG17-450/750 V Cca-s1b,d1,a1		

Ente nazionale per l'aviazione civile **AREOPORTO CIVILE DI LAMEZIA TERME (CZ)**	**Progetto Esecutivo**	QUADRO QUADRO ELETTRICO LOCALI ENTI DI STATO AVANCORPO (QAV.EDS) TITOLO SCHEMA UNIFILARE DI POTENZA	FOGLIO 07 / SEGUE 08 TOT. FOGLI 19

SEZIONE EMERGENZA

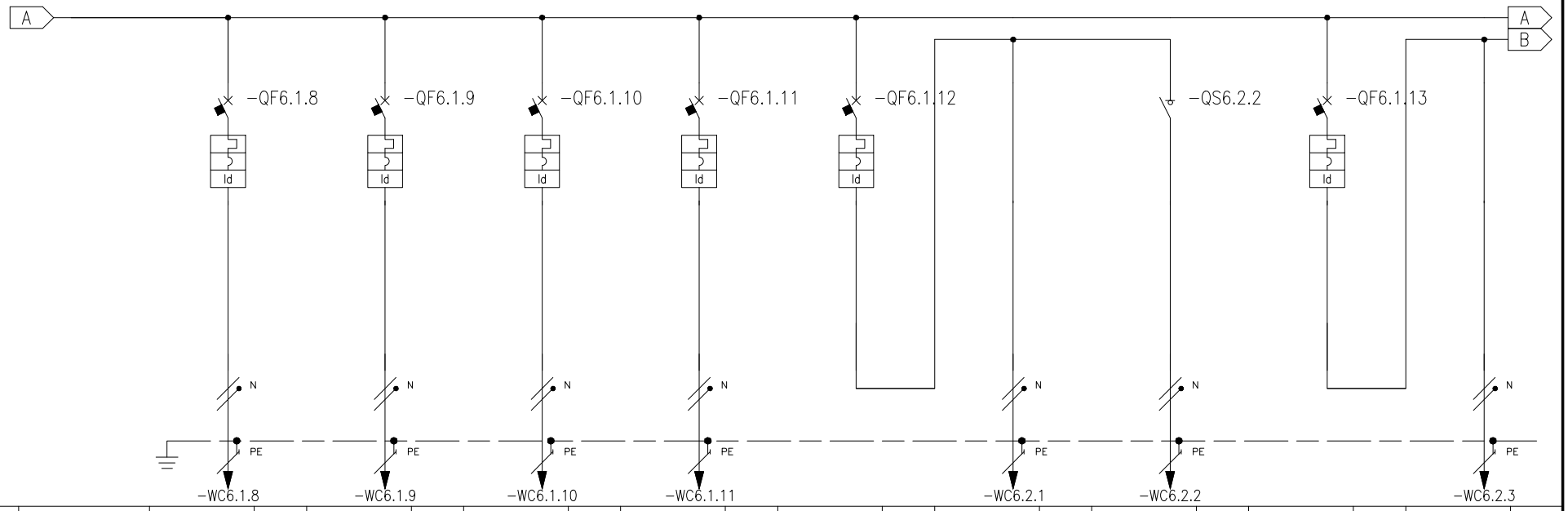

* Selettività

** Filiazione (valore in kA)

NUMERAZIONE MORSETTI			-WC6.1.8		-WC6.1.9		-WC6.1.10		-WC6.1.11				-WC6.2.1		-WC6.2.2				-WC6.2.3					
NUMERAZIONE CIRCUITO		DISTRIBUZIONE	9	L3NPE	10	L1NPE	11	L2NPE	12	L3NPE	13	L1NPE	14	L1NPE	15	L1N	16	L2NPE	17	L2NPE				
DESCRIZIONE CIRCUITO			-QAVEDS.F4 Prese fm PDL locale EdS n.1		-QAVEDS.F5 Prese fm PDL locale EdS n.2		-QAVEDS.F6 Prese fm PDL locale EdS n.3		-QAVEDS.F7 Prese fm PDL locale EdS n.4		Luce locali EdS		-QAVEDS.L1 Luce ordinaria		-QAVEDS.L1E Luce emergenza		Luce corridoio		-QAVEDS.L2 Luce ordinaria (comando sensore)					
TIPO APPARECCHIO			iC40 a		iC40 a		iC40 a		iC40 a		iC40 a				iSW		iC40 a							
INTERRUTTORE	Icu [kA] / Icn [A]		6		6		6		6		6						6							
Icu - CEI EN 60947-2	N° POLI	In [A]	1P+N	16	1P+N	16	1P+N	16	1P+N	16	1P+N	10			2	20	1P+N	10						
Icn - CEI EN 60898-1	CURVA/SGANCIATORE		C		C		C		C		C						C							
	Ir [A]	tr [s]	16		16		16		16		10						10							
	Isd [A]	tsd [s]	160		160		160		160		100						100							
	Ii [A]																							
	Ig [A]	tg [s]																						
DIFFERENZIALE	TIPO	CLASSE	Vigi	A	Vigi	A	Vigi	A	Vigi	A	Vigi	A					Vigi	A						
	Idn [A]	tdn [ms]	0,03	Istantaneo	0,03	Istantaneo	0,03	Istantaneo	0,03	Istantaneo	0,03	Istantaneo					0,03	Istantaneo						
CONTATTORE	TIPO	CLASSE																						
TELERUTTORE	BOBINA [V]	N. POLI / In [A]																						
TERMICO	TIPO	Irth [A]																						
FUSIBILE	N. POLI	In [A]																						
ALTRE APP.	TIPO	MODELLO																						
CONDUTTURA	TIPO ISOLAMENTO	POSA	EPR	05	EPR	05	EPR	05	EPR	05			EPR	13	EPR	13			EPR	13				
	SEZIONE FASE-N-PE/PEN [mmq]		1x4 1x4 1x4		1x4 1x4 1x4		1x4 1x4 1x4		1x4 1x4 1x4				1x2,5 1x2,5 1x2,5		1x1,5 1x1,5 1x1,5				1x1,5 1x1,5 1x1,5					
	Ib [A]	Iz [A]	5,1	29,4	5,1	29,4	5,1	29,4	5,1	29,4			2,9	25,9	0,2	18,7			1	18,7				
	Un [V]	P [kW]	230	1	230	1	230	1	230	1		0,65	230	0,6	230			0,25	230	0,2				
FONDO LINEA	Icc min [kA]	Icc max [kA]	0,33	0,8	0,29	0,7	0,26	0,6	0,23	0,5			0,19	0,4	0,14	0,3			0,17	0,4				
	LUNGHEZZA [m]	dV TOTALE [%]	5	3	10	3,1	15	3,2	20	3,3			20	3,3	20	2,9			15	3				
NOTE			FG17-450/750 V Cca-s1b,d1,a1		FG17-450/750 V Cca-s1b,d1,a1		FG17-450/750 V Cca-s1b,d1,a1		FG17-450/750 V Cca-s1b,d1,a1				FG18OM16-0,6/1 kV B2ca-s1a,d1,a1		FG18OM16-0,6/1 kV B2ca-s1a,d1,a1				FG18OM16-0,6/1 kV B2ca-s1a,d1,a1					

Ente nazionale per l'aviazione civile **AREOPORTO CIVILE DI LAMEZIA TERME (CZ)**	**Progetto Esecutivo**	QUADRO QUADRO ELETTRICO LOCALI ENTI DI STATO AVANCORPO (QAV.EDS)	FOGLIO 08 / SEGUE 09
		TITOLO SCHEMA UNIFILARE DI POTENZA	TOT. FOGLI 19

SEZIONE EMERGENZA

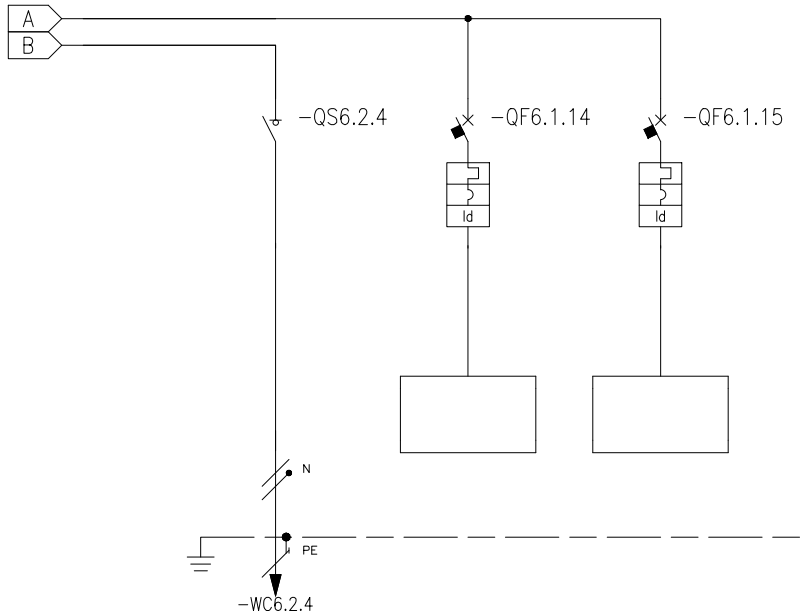

* Selettività
** Filiazione (valore in kA)

NUMERAZIONE MORSETTI																							
NUMERAZIONE CIRCUITO		DISTRIBUZIONE	18	L2N	19	L3NPE	20	L3NPE															
DESCRIZIONE CIRCUITO			-QAVEDS.L2E Luce emergenza		Riserva fm		Riserva luce																
TIPO APPARECCHIO			iSW		iC40 a		iC40 a																
INTERRUTTORE	Icu [kA] / Icn [A]				6		6																
Icu - CEI EN 60947-2	N POLI	In [A]	2	20	1P+N	16	1P+N	10															
Icn - CEI EN 60898-1	CURVA/SGANCIATORE				C		C																
	Ir [A]	tr [s]			16		10																
	Isd [A]	tsd [s]			160		100																
	Ii [A]																						
	Ig [A]	tg [s]																					
DIFFERENZIALE	TIPO	CLASSE			Vigi	A	Vigi	A															
	Idn [A]	tdn [ms]			0,03	Istantaneo	0,03	Istantaneo															
CONTATTORE	TIPO	CLASSE																					
TELERUTTORE	BOBINA [V] N. POLI	In [A]																					
TERMICO	TIPO	Irth [A]																					
FUSIBILE	N. POLI	In [A]																					
ALTRE APP.	TIPO	MODELLO																					
CONDUTTURA	TIPO ISOLAMENTO	POSA	EPR	13																			
	SEZIONE FASE-N-PE/PEN [mmq]		1x1,5 1x1,5 1x1,5																				
	Ib [A]	Iz [A]	0,2	18,7																			
	Un [V]	P [kW]	230																				
FONDO LINEA	Icc min [kA]	Icc max [kA]	0,17	0,4																			
	LUNGHEZZA [m]	dV TOTALE [%]	15	2,9																			
NOTE			FG18OM16-0,6/1 kV B2ca-s1a,d1,a1																				

Ente nazionale per l'aviazione civile **AREOPORTO CIVILE DI LAMEZIA TERME (CZ)**	**Progetto Esecutivo**	QUADRO QUADRO ELETTRICO LOCALI ENTI DI STATO AVANCORPO (QAV.EDS) TITOLO SCHEMA UNIFILARE DI POTENZA	FOGLIO 09 SEGUE 10 TOT. FOGLI 19

SEZIONE CONTINUITA' ASSOLUTA

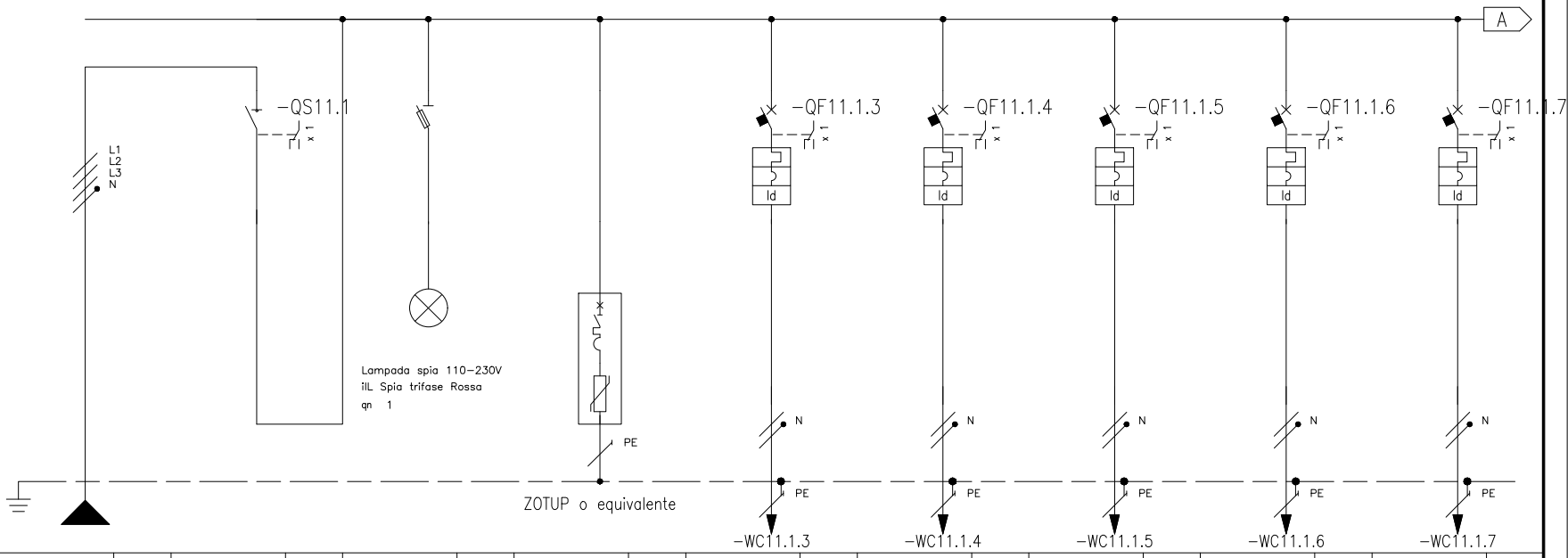

* Selettività

** Filiazione (valore in kA)

NUMERAZIONE MORSETTI													-WC11.1.3		-WC11.1.4		-WC11.1.5		-WC11.1.6		-WC11.1.7			
NUMERAZIONE CIRCUITO	DISTRIBUZIONE			L1L2L3NPE	1	L1L2L3N	2	L1L2L3NPE	3	L1L2L3NPE	4	L1NPE	5	L3NPE	6	L1NPE	7	L1NPE	8	L3NPE				
DESCRIZIONE CIRCUITO			Linea da QAV1_CA		Generale sez. continuità		Spie rete Sezione continuità		SPD classe II		-QAVEDS.C1 Prese fm PDL locale EdS n.1		-QAVEDS.C2 Prese fm PDL locale EdS n.2		-QAVEDS.C3 Prese fm PDL locale EdS n.3		-QAVEDS.C4 Prese fm PDL locale EdS n.4		-QAVEDS.C5 Prese fm box CP1 controlli tradizionali				
TIPO APPARECCHIO					iSW	STI	3P+N Fus NFC (10,3x38)				iC40 a		iC40 a		iC40 a		iC40 a		iC40 a					
INTERRUTTORE	Icu [kA] / Icn [A]										6		6		6		6		6					
Icu - CEI EN 60947-2	N° POLI	In [A]			4	63					1P+N	16	1P+N	16	1P+N	16	1P+N	16	1P+N	16				
Icn - CEI EN 60898-1	CURVA/SGANCIATORE										C		C		C		C		C					
	Ir [A]	tr [s]									16		16		16		16		16					
	Isd [A]	tsd [s]									160		160		160		160		160					
	Ii [A]																							
	Ig [A]	tg [s]																						
DIFFERENZIALE	TIPO	CLASSE									Vigi	A	Vigi	A	Vigi	A	Vigi	A	Vigi	A				
	Idn [A]	tdn [ms]									0,03	Istantaneo	0,03	Istantaneo	0,03	Istantaneo	0,03	Istantaneo	0,03	Istantaneo				
CONTATTORE	TIPO	CLASSE																						
TELERUTTORE	BOBINA [V]	N. POLI	In [A]																					
TERMICO	TIPO	Irth [A]																						
FUSIBILE	N. POLI	In [A]																						
ALTRE APP.	TIPO	MODELLO																						
CONDUTTURA	TIPO ISOLAMENTO	POSA	EPR	61							EPR	05	EPR	05	EPR	05	EPR	05	EPR	61				
	SEZIONE FASE-N-PE/PEN [mmq]		1x10	1x10	1x10						1x4	1x4	1x4	1x4	1x4	1x4	1x4	1x4	1x4	1x4	1x4	1x4	1x4	1x4
	Ib [A]	Iz [A]	12,7	35,9							2,5	29,4	2,5	29,4	2,5	29,4	5,1	29,4	2,5	21,8				
	Un [V]	P [kW]	400	6,5							230	0,5	230	0,5	230	0,5	230	1	230	0,5				
FONDO LINEA	Icc min [kA]	Icc max [kA]	0,36	1,7							0,31	0,7	0,27	0,6	0,24	0,6	0,22	0,5	0,19	0,4				
	LUNGHEZZA [m]	dV TOTALE [%]	60	3							5	3,1	10	3,1	15	3,2	20	3,4	30	3,3				
NOTE			FG18OM16-0,6/1 kV B2ca-s1a,d1,a1								FG17-450/750 V Cca-s1b,d1,a1		FG17-450/750 V Cca-s1b,d1,a1		FG17-450/750 V Cca-s1b,d1,a1		FG17-450/750 V Cca-s1b,d1,a1		FG18OM16-0,6/1 kV B2ca-s1a,d1,a1					

Ente nazionale per l'aviazione civile
AREOPORTO CIVILE DI LAMEZIA TERME (CZ)

Progetto Esecutivo

QUADRO
QUADRO ELETTRICO LOCALI ENTI DI STATO AVANCORPO (QAV.EDS)

TITOLO
SCHEMA UNIFILARE DI POTENZA

FOGLIO 10 | SEGUE 11 | TOT. FOGLI 19

SEZIONE CONTINUITA' ASSOLUTA

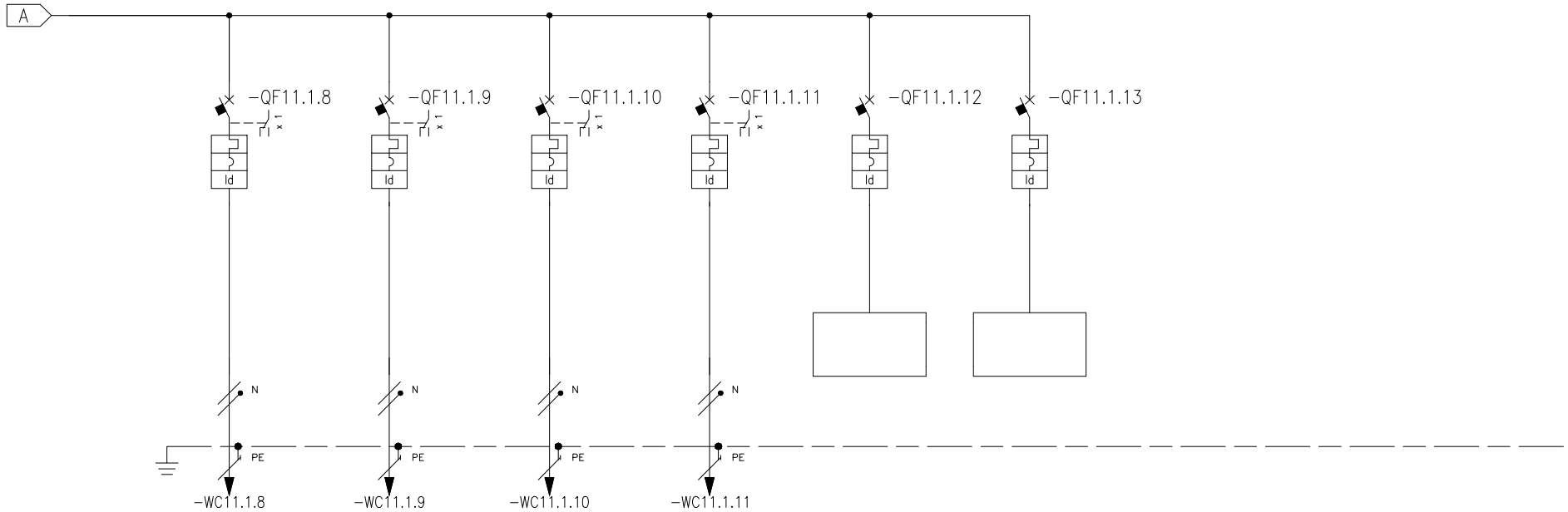

* Selettività
** Filiazione (valore in kA)

NUMERAZIONE MORSETTI			-WC11.1.8			-WC11.1.9			-WC11.1.10			-WC11.1.11												
NUMERAZIONE CIRCUITO		DISTRIBUZIONE	9		L2NPE	10		L2NPE	11		L3NPE	12		L2NPE	13		L1NPE	14		L1NPE									
DESCRIZIONE CIRCUITO			-QAVEDS.C6 Prese fm box CP2 controlli tradizionali			-QAVEDS.C7 Prese fm box ABC controllo ABC			-QAVEDS.C8 Varchi di accesso e-gate ABC			-QAVEDS.C9 Postazioni check-in registrazione			Riserva fm			Riserva fm											
TIPO APPARECCHIO			iC40 a			iC40 a			iC40 a			iC40 a			iC40 a			iC40 a											
INTERRUTTORE	Icu [kA] / Icn [A]		6			6			6			6			6			6											
Icu - CEI EN 60947-2	N 2 POLI	In [A]	1P+N	16		1P+N	16		1P+N	16		1P+N	16		1P+N	16		1P+N	16										
Icn - CEI EN 60898	CURVA/SGANCIATORE		C			C			C			C			C			C											
	Ir [A]	tr [s]	16			16			16			16			16			16											
	Isd [A]	tsd [s]	160			160			160			160			160			160											
	Ii [A]																												
	Ig [A]	tg [s]																											
DIFFERENZIALE	TIPO	CLASSE	Vigi	A		Vigi	A		Vigi	A		Vigi	A SI		Vigi	A		Vigi	A										
	Idn [A]	tdn [ms]	0,03	Istantaneo		0,03	Istantaneo		0,03	Istantaneo		0,03	Istantaneo		0,03	Istantaneo		0,03	Istantaneo										
CONTATTORE	TIPO	CLASSE																											
TELERUTTORE	BOBINA [V]	N. POLI	In [A]																										
TERMICO	TIPO	Irth [A]																											
FUSIBILE	N. POLI	In [A]																											
ALTRE APP.	TIPO	MODELLO																											
CONDUTTURA	TIPO ISOLAMENTO	POSA	EPR	61		EPR	61		EPR	61		EPR	61																
	SEZIONE FASE-N-PE/PEN [mmq]		1x4	1x4	1x4	1x4	1x4	1x4	1x4	1x4	1x4	1x4	1x4	1x4															
	Ib [A]	Iz [A]	2,5	21,8		2,5	21,8		5,1	21,8		7,6	21,8																
	Un [V]	P [kW]	230	0,5		230	0,5		230	1		230	1,5																
FONDO LINEA	Icc min [kA]	Icc max [kA]	0,17	0,4		0,14	0,3		0,14	0,3		0,13	0,3																
	LUNGHEZZA [m]	dV TOTALE [%]	35	3,4		50	3,6		50	4,1		60	5																
NOTE			FG18OM16-0,6/1 kV B2ca-s1a,d1,a1			FG18OM16-0,6/1 kV B2ca-s1a,d1,a1			FG18OM16-0,6/1 kV B2ca-s1a,d1,a1			FG18OM16-0,6/1 kV B2ca-s1a,d1,a1																		

Ente nazionale per l'aviazione civile
AREOPORTO CIVILE DI LAMEZIA TERME (CZ)

Progetto Esecutivo

QUADRO
QUADRO ELETTRICO LOCALI ENTI DI STATO AVANCORPO (QAV.EDS)

TITOLO
SCHEMA UNIFILARE DI POTENZA

FOGLIO 11 | SEGUE 12 | TOT. FOGLI 19

QUADRO ELETTRICO CORPO BAGNI ENTI DI STATO (QWC.EDS)

CARATTERISTICHE

Materiale		**Termoplastico autoestinguente**
Verniciatura esterna		**Bianco RAL 9003**
Classe d'isolamento		**II**
Sistema di distribuzione		**TN-S**
Tensione nominale		**400** V
Frequenza nominale		**50/60** Hz
Corrente nominale		A
Corrente di corto-circuito presunta		**<4,5** kA
Corrente di corto-circuito di dimensionamento		**6** kA
Tensione circuiti ausiliari		**230ac** V
Portata Sbarre		A
Grado di protezione	*Interno*	**IP2X**
	Esterno	**IP40**
Dimensioni	*Altezza*	**660** mm
	Larghezza	**486** mm
	Profondità	**138** mm
Capacità moduli EN 50022		**3x18 din**
Forma di segregazione		**1**
Installazione		**Ad incasso, contenitore GWT850°**
Accessori		**Portella in policarbonato colore fumè**

ALIMENTAZIONE

Rete normale	**Da quadro generale Avancorpo - Sezione Normale**
Rete privilegiata	**No**
Rete continuità assoluta	**No**
Rete sicurezza	**No**

VISTA FRONTE QUADRO

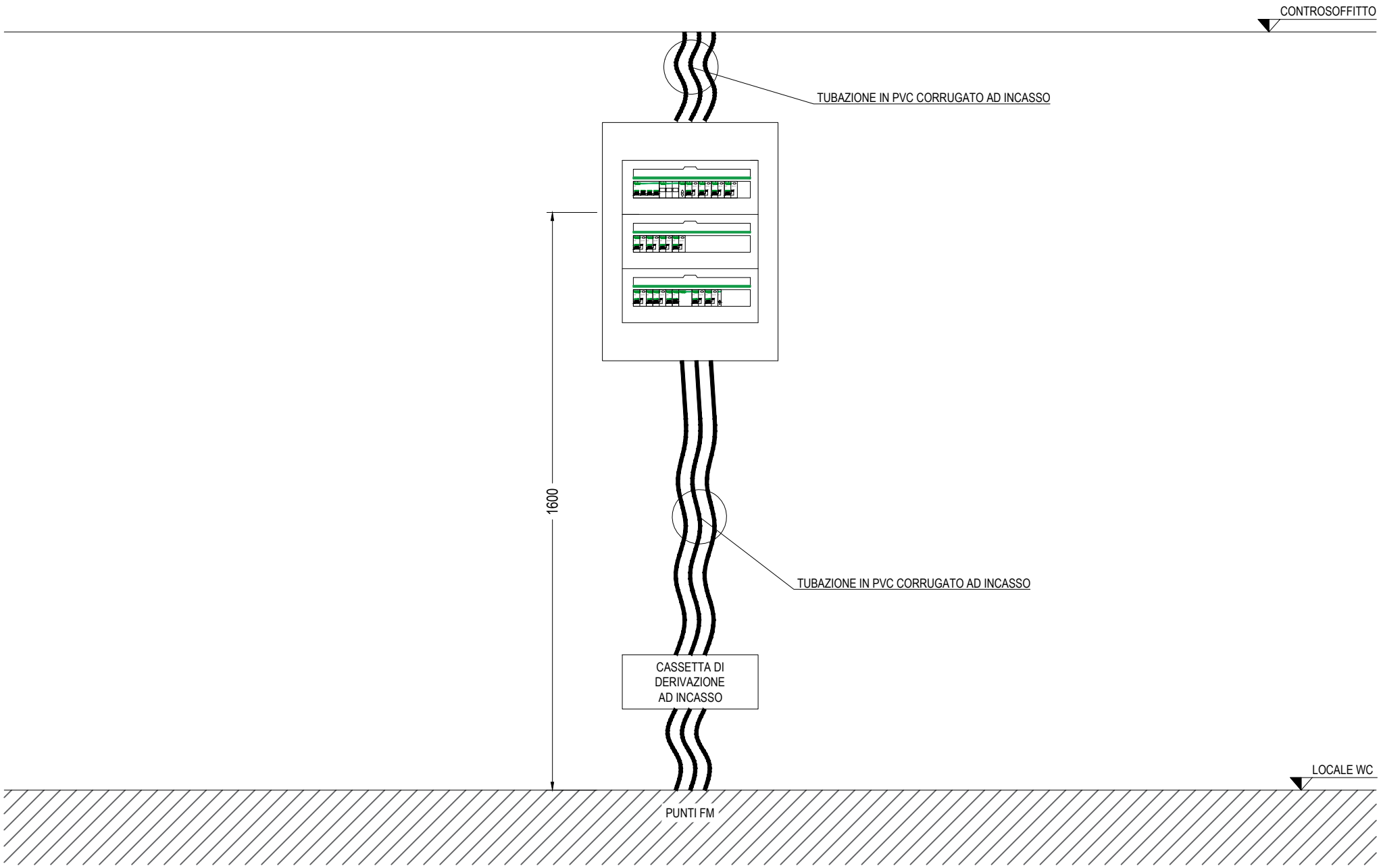

Ente nazionale per l'aviazione civile **AREOPORTO CIVILE DI LAMEZIA TERME (CZ)**	**Progetto Esecutivo**	QUADRO QUADRO ELETTRICO CORPO BAGNI ENTI DI STATO (QWC.EDS)	FOGLIO 13	SEGUE 14
		TITOLO VISTA FRONTE QUADRO	TOT. FOGLI 19	

SEZIONE NORMALE

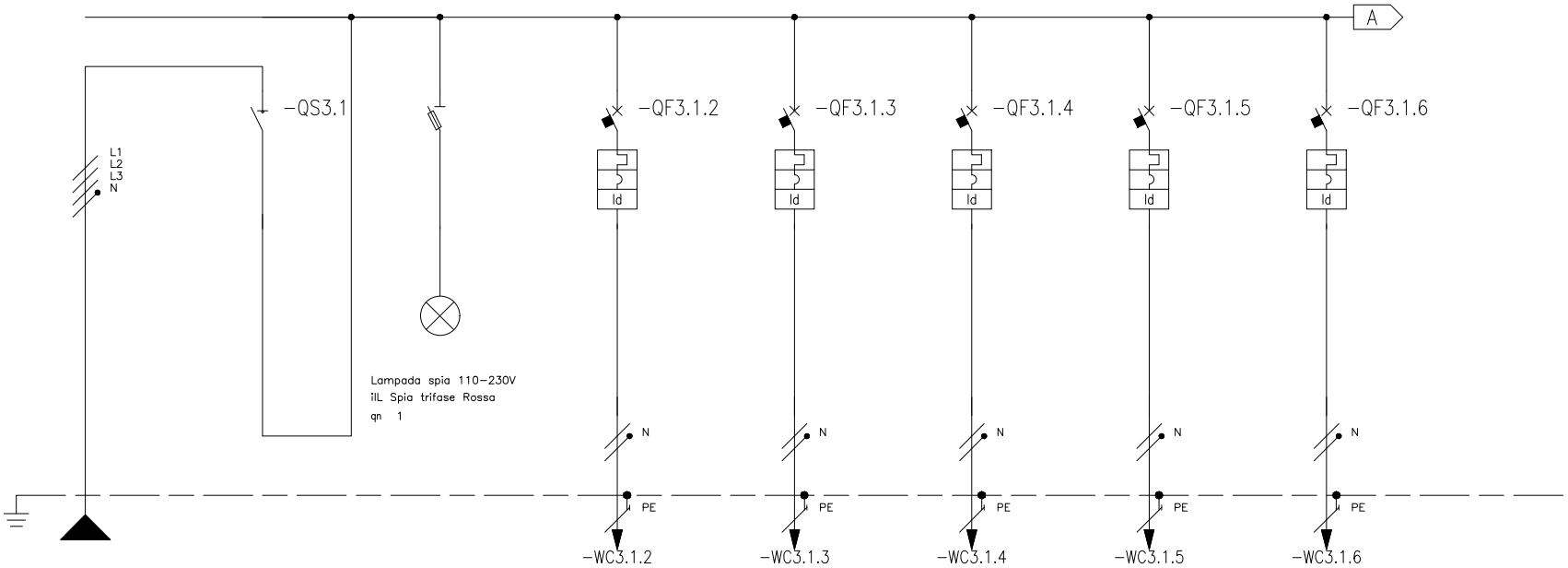

* Selettività
** Filiazione (valore in kA)

NUMERAZIONE MORSETTI											-WC3.1.2		-WC3.1.3		-WC3.1.4		-WC3.1.5		-WC3.1.6					
NUMERAZIONE CIRCUITO	DISTRIBUZIONE			L1L2L3NPE	1	L1L2L3N	2	L1L2L3NPE	3	L1NPE	4	L2NPE	5	L1NPE	6	L2NPE	7	L3NPE						
DESCRIZIONE CIRCUITO			Linea da QAV1_N		Generale sez. normale		Spie rete Sezione normale		-QWEDS.F1 Lavabi wc uomini		-QWEDS.F2 Lavabi wc donne		-QWEDS.F3 Prese asciugamani uomini		-QWEDS.F4 Prese asciugamani donne e disabili		-QWEDS.F5 Prese di servizio ingresso							
TIPO APPARECCHIO					iSW	STI	3P+N Fus NFC (10,3x38)		iCV40 a		iCV40 a		iCV40 a		iCV40 a		iCV40 a							
INTERRUTTORE	Icu [kA] / Icn [A]								4500		4500		4500		4500		4500							
Icu - CEI EN 60947-2	N POLI	In [A]			4	40			1P+N	16	1P+N	16	1P+N	16	1P+N	16	1P+N	16						
Icn - CEI EN 60898	CURVA/SGANCIATORE								C		C		C		C		C							
	Ir [A]	tr [s]							16		16		16		16		16							
	Isd [A]	tsd [s]							160		160		160		160		160							
	Ii [A]																							
	Ig [A]	tg [s]																						
DIFFERENZIALE	TIPO	CLASSE							Integrato	AC	Integrato	AC	Integrato	AC	Integrato	AC	Integrato	AC						
	Idn [A]	tdn [ms]							0,03	Istantaneo	0,03	Istantaneo	0,03	Istantaneo	0,03	Istantaneo	0,03	Istantaneo						
CONTATTORE	TIPO	CLASSE																						
TELERUTTORE	BOBINA [V]	N. POLI	In [A]																					
TERMICO	TIPO	Irth [A]																						
FUSIBILE	N. POLI	In [A]																						
ALTRE APP.	TIPO	MODELLO																						
CONDUTTURA	TIPO ISOLAMENTO	POSA	EPR	61					EPR	05	EPR	05	EPR	05	EPR	05	EPR	05						
	SEZIONE FASE-N-PE/PEN [mmq]		1x10	1x10	1x10				1x2,5	1x2,5	1x2,5	1x4	1x4	1x4	1x4	1x4	1x4	1x4	1x4	1x4	1x4			
	Ib [A]	Iz [A]	13,5	35,9					4,8	24,8	4,8	33,6	7,2	33,6	7,2	33,6	4,8	33,6						
	Un [V]	P [kW]	400	8,3					230	1	230	1	230	1,5	230	1,5	230	1						
FONDO LINEA	Icc min [kA]	Icc max [kA]	0,48	2,3					0,24	0,6	0,34	0,8	0,3	0,7	0,34	0,8	0,3	0,7						
	LUNGHEZZA [m]	dV TOTALE [%]	50	3,5					15	4	10	3,7	15	4	10	3,8	15	3,8						
NOTE			FG18OM16-0,6/1 kV B2ca-s1a,d1,a1						FG17-450/750 V Cca-s1b,d1,a1		FG17-450/750 V Cca-s1b,d1,a1		FG17-450/750 V Cca-s1b,d1,a1		FG17-450/750 V Cca-s1b,d1,a1		FG17-450/750 V Cca-s1b,d1,a1							

Ente nazionale per l'aviazione civile
AREOPORTO CIVILE DI LAMEZIA TERME (CZ)

Progetto Esecutivo

QUADRO
QUADRO ELETTRICO CORPO BAGNI ENTI DI STATO (QWC.EDS)

TITOLO
SCHEMA UNIFILARE DI POTENZA

FOGLIO 14 | SEGUE 15 | TOT. FOGLI 19

SEZIONE NORMALE

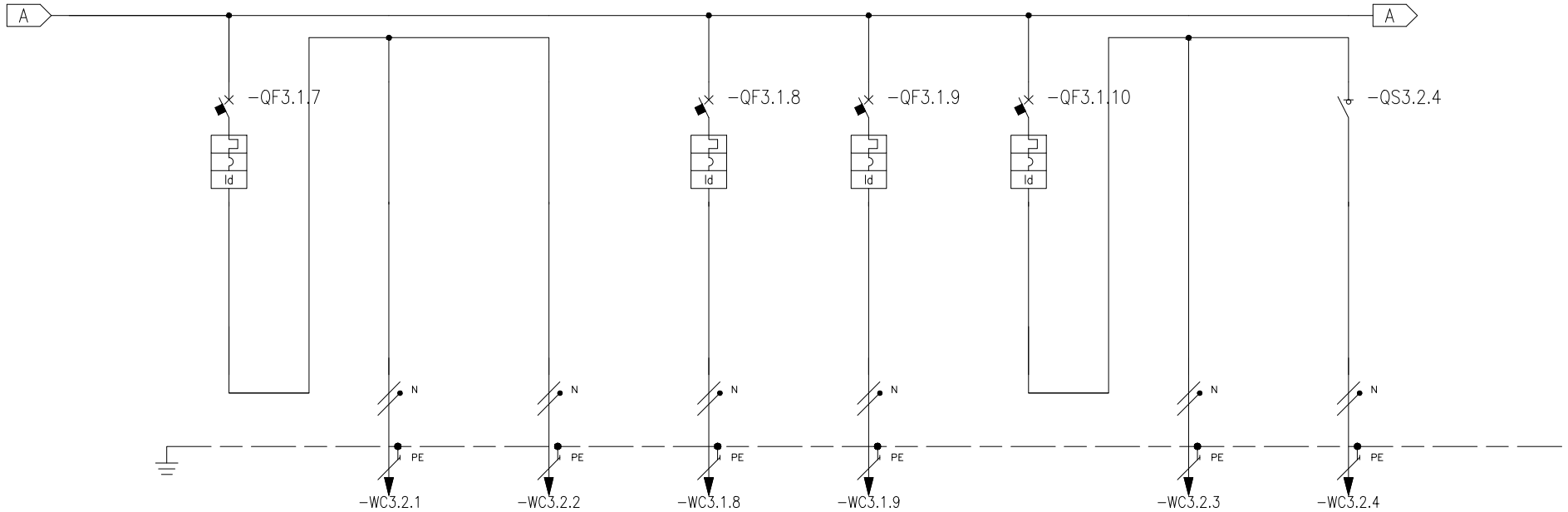

* Selettività

** Filiazione (valore in kA)

NUMERAZIONE MORSETTI							-WC3.2.1				-WC3.2.2				-WC3.1.8				-WC3.1.9						-WC3.2.3		-WC3.2.4			
NUMERAZIONE CIRCUITO		DISTRIBUZIONE	8		L3NPE	9		L3NPE	10		L3NPE	11		L3NPE	12		L3NPE	13		L1NPE	14		L1NPE	15		L1N			
DESCRIZIONE CIRCUITO			Generale fotocellule			-QWEDS.F6 WC uomini			-QWEDS.F7 WC donne e disabili			-QWEDS.F8 Pompa di calore PDC			-QWEDS.F9 Estrattore aria (comando da sensore)			Luce wc uomini e ingresso			-QWEDS.L1 Luce ordinaria			-QWEDS.L1E Luce emergenza					
TIPO APPARECCHIO			iCV40 a									iCV40 a			iCV40 a			iCV40 a						iSW					
INTERRUTTORE	Icu [kA] / Icn [A]		4500									4500			4500			4500											
Icu - CEI EN 60947-2	N° POLI	In [A]	1P+N	10								1P+N	16		1P+N	10		1P+N	10					2	20				
Icn - CEI EN 60898-1	CURVA/SGANCIATORE		C									C			C			C											
	Ir [A]	tr [s]	10									16			10			10											
	Isd [A]	tsd [s]	100									160			100			100											
	Ii [A]																												
	Ig [A]	tg [s]																											
DIFFERENZIALE	TIPO	CLASSE	Integrato	AC								Integrato	AC		Integrato	AC		Integrato	AC										
	Idn [A]	tdn [ms]	0,03	Istantaneo								0,03	Istantaneo		0,03	Istantaneo		0,03	Istantaneo										
CONTATTORE	TIPO	CLASSE																											
TELERUTTORE	BOBINA [V]	N. POLI	In [A]																										
TERMICO	TIPO	Irth [A]																											
FUSIBILE	N. POLI	In [A]																											
ALTRE APP.	TIPO	MODELLO																											
CONDUTTURA	TIPO ISOLAMENTO	POSA				EPR	05		EPR	05		EPR	05		EPR	03					EPR	03		EPR	03				
	SEZIONE FASE-N-PE/PEN [mmq]					1x1,5	1x1,5	1x1,5	1x1,5	1x1,5	1x1,5	1x4	1x4	1x4	1x1,5	1x1,5	1x1,5				1x1,5	1x1,5	1x1,5	1x1,5	1x1,5	1x1,5			
	Ib [A]	Iz [A]				0,5	16,1		0,5	16,1		7,2	33,6		0,5	18,4					1	16,1		0,2	16,1				
	Un [V]	P [kW]		0,2		230	0,1		230	0,1		230	1,5		230	0,1			0,25		230	0,2		230					
FONDO LINEA	Icc min [kA]	Icc max [kA]				0,18	0,4		0,23	0,5		0,3	0,7		0,31	0,7					0,18	0,4		0,18	0,4				
	LUNGHEZZA [m]	dV TOTALE [%]				15	3,6		10	3,5		15	4		5	3,5					15	3,6		15	3,5				
NOTE						FG17-450/750 V Cca-s1b,d1,a1			FG17-450/750 V Cca-s1b,d1,a1			FG17-450/750 V Cca-s1b,d1,a1			FG17-450/750 V Cca-s1b,d1,a1						FG17-450/750 V Cca-s1b,d1,a1			FG17-450/750 V Cca-s1b,d1,a1					

SEZIONE NORMALE

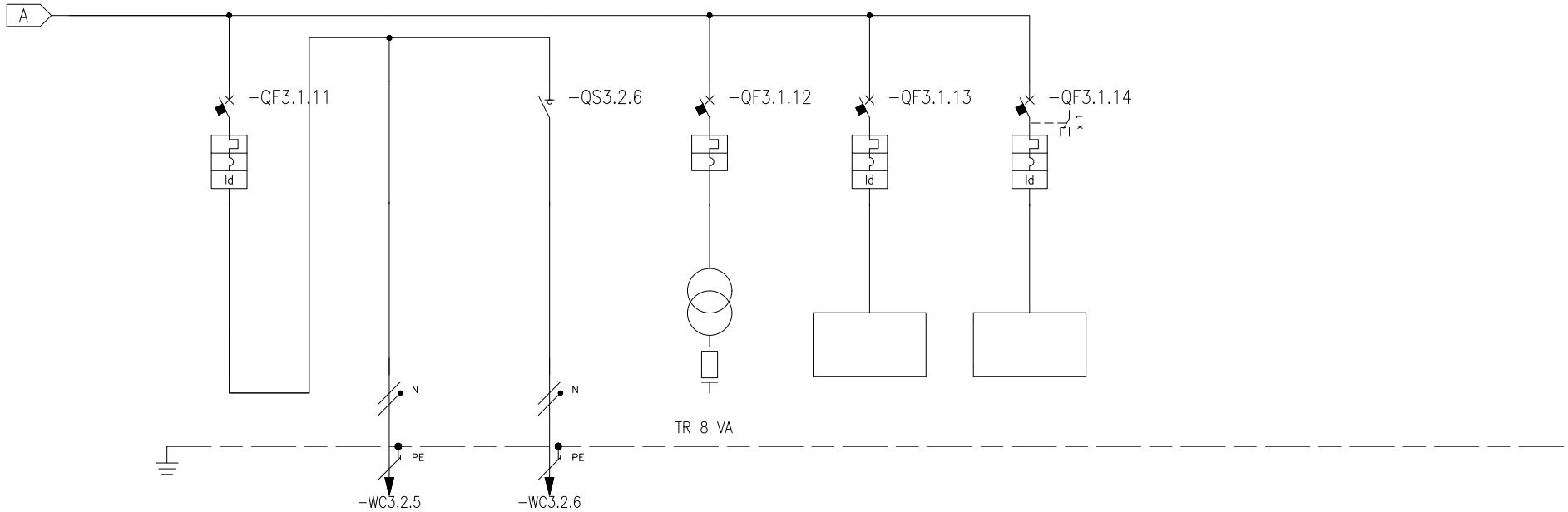

* Selettività
** Filiazione (valore in kA)

NUMERAZIONE MORSETTI																								
NUMERAZIONE CIRCUITO		DISTRIBUZIONE	16	L2NPE	17	L2NPE	18	L2N	19	L1NPE	20	L1NPE	21	L1NPE										
DESCRIZIONE CIRCUITO			Luce wc donne e disabili		-QWEDS.L2 Luce ordinaria		-QWEDS.L2E Luce emergenza		-QWEDS.L3 Impianto chiamata wc disabili		Riserva fm		Riserva luce											
TIPO APPARECCHIO			iCV40 a				iSW		iC40 a		iCV40 a		iCV40 a											
INTERRUTTORE	Icu [kA] / Icn [A]		4500						4500		4500		4500											
Icu - CEI EN 60947-2	N. POLI	In [A]	1P+N	10			2	20	1P+N	6	1P+N	16	1P+N	10										
Icn - CEI EN 60898	CURVA/SGANCIATORE		C						C		C		C											
	Ir [A]	tr [s]	10						6		16		10											
	Isd [A]	tsd [s]	100						60		160		100											
	Ii [A]																							
	Ig [A]	tg [s]																						
DIFFERENZIALE	TIPO	CLASSE	Integrato	AC							Integrato	AC	Integrato	AC										
	Idn [A]	tdn [ms]	0,03	Istantaneo							0,03	Istantaneo	0,03	Istantaneo										
CONTATTORE	TIPO	CLASSE																						
TELERUTTORE	BOBINA [V]	N. POLI / In [A]																						
TERMICO	TIPO	Irth [A]																						
FUSIBILE	N. POLI	In [A]																						
ALTRE APP.	TIPO	MODELLO																						
CONDUTTURA	TIPO ISOLAMENTO	POSA			EPR	03	EPR	03																
	SEZIONE FASE-N-PE/PEN [mmq]				1x1,5 / 1x1,5	1x1,5	1x1,5 / 1x1,5	1x1,5																
	Ib [A]	Iz [A]			1	16,1	0,2	16,1																
	Un [V]	P [kW]		0,25	230	0,2	230																	
FONDO LINEA	Icc min [kA]	Icc max [kA]			0,23	0,5	0,23	0,5																
	LUNGHEZZA [m]	dV TOTALE [%]			10	3,6	10	3,5																
NOTE					FG17-450/750 V Cca-s1b,d1,a1		FG17-450/750 V Cca-s1b,d1,a1																	

Ente nazionale per l'aviazione civile **AREOPORTO CIVILE DI LAMEZIA TERME (CZ)**	**Progetto Esecutivo**	QUADRO QUADRO ELETTRICO CORPO BAGNI ENTI DI STATO (QWC.EDS)	FOGLIO 16	SEGUE 17
		TITOLO SCHEMA UNIFILARE DI POTENZA	TOT. FOGLI 19	

QUADRO ELETTRICO TIPOLOGICO LOCALE DI SERVIZIO AVANCORPO (QE.LS)

CARATTERISTICHE

Materiale		**Termoplastico autoestinguente**
Verniciatura esterna		**Bianco RAL 9003**
Classe d'isolamento		**II**
Sistema di distribuzione		**TN-S**
Tensione nominale		**230** V
Frequenza nominale		**50/60** Hz
Corrente nominale		A
Corrente di corto-circuito presunta		**<4,5** kA
Corrente di corto-circuito di dimensionamento		**6** kA
Tensione circuiti ausiliari		**230ac** V
Portata Sbarre		A
Grado di protezione	*Interno*	**IP2X**
	Esterno	**IP40**
Dimensioni	*Altezza*	**252** mm
	Larghezza	**294** mm
	Profondità	**98** mm
Capacità moduli EN 50022		**1x12 din**
Forma di segregazione		**1**
Installazione		**Ad incasso, contenitore GWT850°**
Accessori		**Portella in policarbonato opaca**

ALIMENTAZIONE

Rete normale	**No**
Rete privilegiata	**Da quadro elettrico QAV.EDS**
Rete continuità assoluta	**No**
Rete sicurezza	**No**

VISTA FRONTE QUADRO

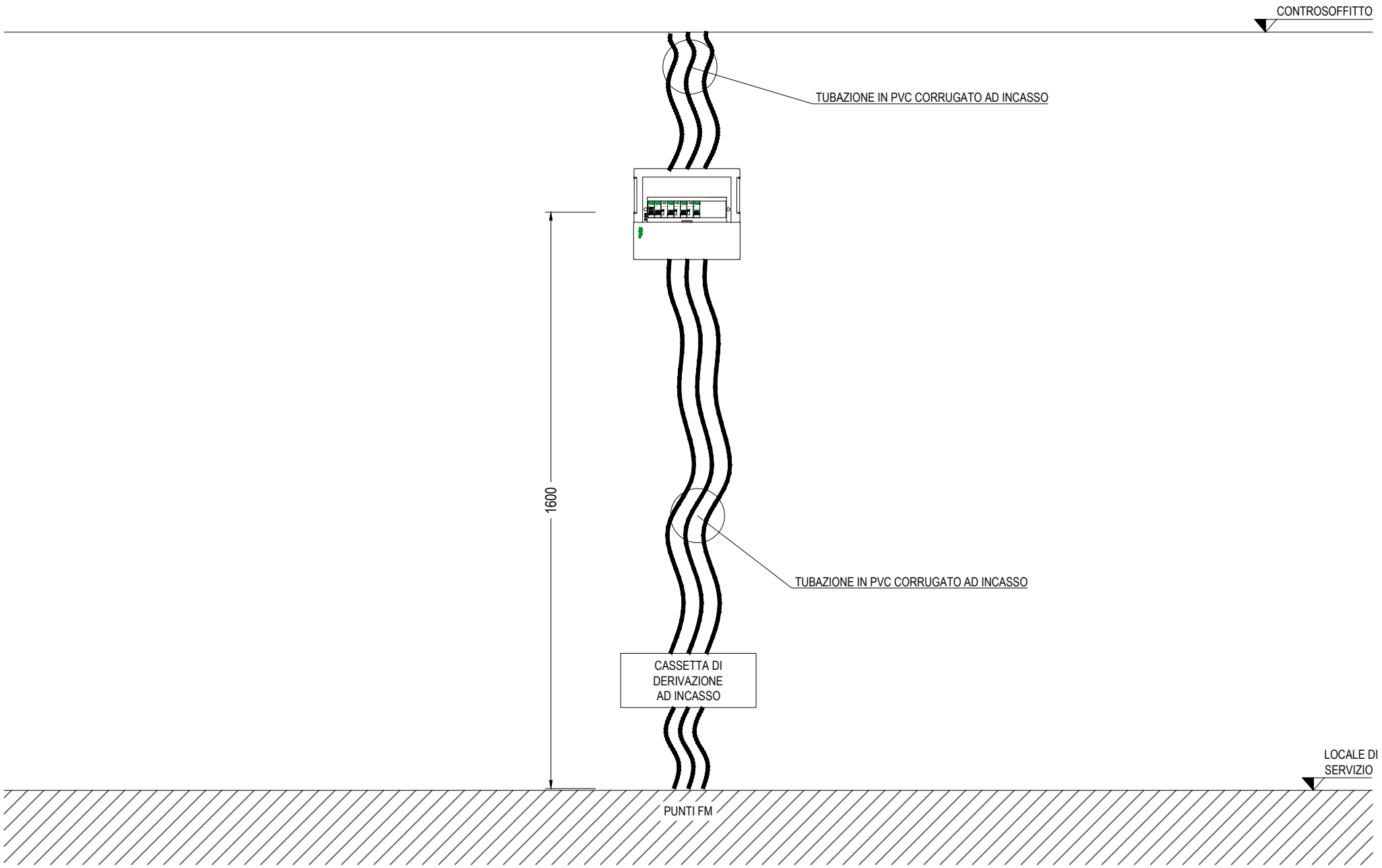

Ente nazionale per l'aviazione civile **AREOPORTO CIVILE DI LAMEZIA TERME (CZ)**	**Progetto Esecutivo**	QUADRO QUADRO ELETTRICO TIPOLOGICO LOCALE DI SERVIZIO AVANCORPO (QE.LS)	FOGLIO 18	SEGUE 19
		TITOLO VISTA FRONTE QUADRO	TOT. FOGLI 19	

SEZIONE PRIVILEGIATA

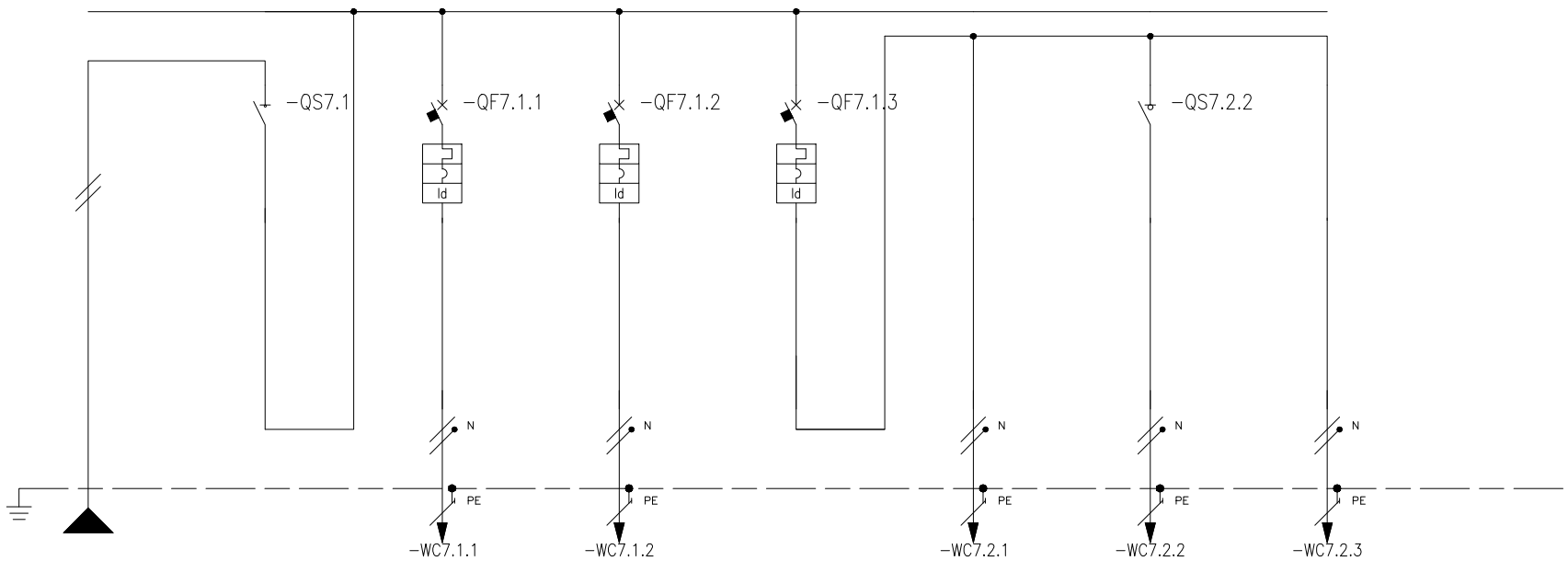

* Selettività
** Filiazione (valore in kA)

NUMERAZIONE MORSETTI									-WC7.1.1		-WC7.1.2		-WC7.2.1		-WC7.2.2		-WC7.2.3							
NUMERAZIONE CIRCUITO	DISTRIBUZIONE			L2NPE	1	L2N	2	L2NPE	3	L2NPE	4	L2NPE	5	L2NPE	6	L2N	7	L2NPE						
DESCRIZIONE CIRCUITO			Linea da QAV.EDS		Generale sez. privilegiata		-QLS.F1 Prese fm servizio		-QES.F2 Prese fm postazione PDL		Luce locale		-QLS.L1 Luce ordinaria (comando locale)		-QLS.L1E Luce emergenza		-QLS.F3 Estrattore (comando da sensore)							
TIPO APPARECCHIO					iSW con spia integrata		iC40 a		iC40 a		iC40 a				iSW									
INTERRUTTORE	Icu [kA] / Icn [A]						6		6		6													
Icu - CEI EN 60947-2	N° POLI	In [A]			2	40	1P+N	16	1P+N	16	1P+N	10			2	20								
Icn - CEI EN 60898	CURVA/SGANCIATORE						C		C		C													
	Ir [A]	tr [s]					16		16		10													
	Isd [A]	tsd [s]					160		160		100													
	Ii [A]																							
	Ig [A]	tg [s]																						
DIFFERENZIALE	TIPO	CLASSE					Vigi	A	Vigi	A	Vigi	AC												
	Idn [A]	tdn [ms]					0,03	Istantaneo	0,03	Istantaneo	0,03	Istantaneo												
CONTATTORE	TIPO	CLASSE																						
TELERUTTORE	BOBINA [V]	N. POLI	In [A]																					
TERMICO	TIPO	Irth [A]																						
FUSIBILE	N. POLI	In [A]																						
ALTRE APP.	TIPO	MODELLO																						
CONDUTTURA	TIPO ISOLAMENTO	POSA	EPR	61			EPR	05	EPR	05			EPR	03	EPR	03	EPR	03						
	SEZIONE FASE-N-PE/PEN [mmq]		1x10 1x10 1x10				1x2,5 1x2,5 1x2,5		1x2,5 1x2,5 1x2,5				1x1,5 1x1,5 1x1,5		1x1,5 1x1,5 1x1,5		1x1,5 1x1,5 1x1,5							
	Ib [A]	Iz [A]	6,3	39,8			2,5	24,8	2,5	24,8			0,5	16,1	0,2	16,1	0,5	16,1						
	Un [V]	P [kW]	230			1,25	230	0,5	230	0,5		0,25	230	0,1	230		230	0,1						
FONDO LINEA	Icc min [kA]	Icc max [kA]	0,21	0,5			0,18	0,4	0,18	0,4			0,17	0,4	0,17	0,4	0,17	0,4						
	LUNGHEZZA [m]	dV TOTALE [%]	65	3,6			5	3,7	5	3,7			5	3,6	5	3,6	5	3,6						
NOTE			FG180M16-0,6/1 kV B2ca-s1a,d1,a1				FG17-450/750 V Cca-s1b,d1,a1		FG17-450/750 V Cca-s1b,d1,a1				FG17-450/750 V Cca-s1b,d1,a1		FG17-450/750 V Cca-s1b,d1,a1		FG17-450/750 V Cca-s1b,d1,a1							

Ente nazionale per l'aviazione civile
AREOPORTO CIVILE DI LAMEZIA TERME (CZ)

Progetto Esecutivo

QUADRO
QUADRO ELETTRICO TIPOLOGICO LOCALE DI SERVIZIO AVANCORPO (QE.LS)

TITOLO
SCHEMA UNIFILARE DI POTENZA

FOGLIO 19 | SEGUE

TOT. FOGLI 19